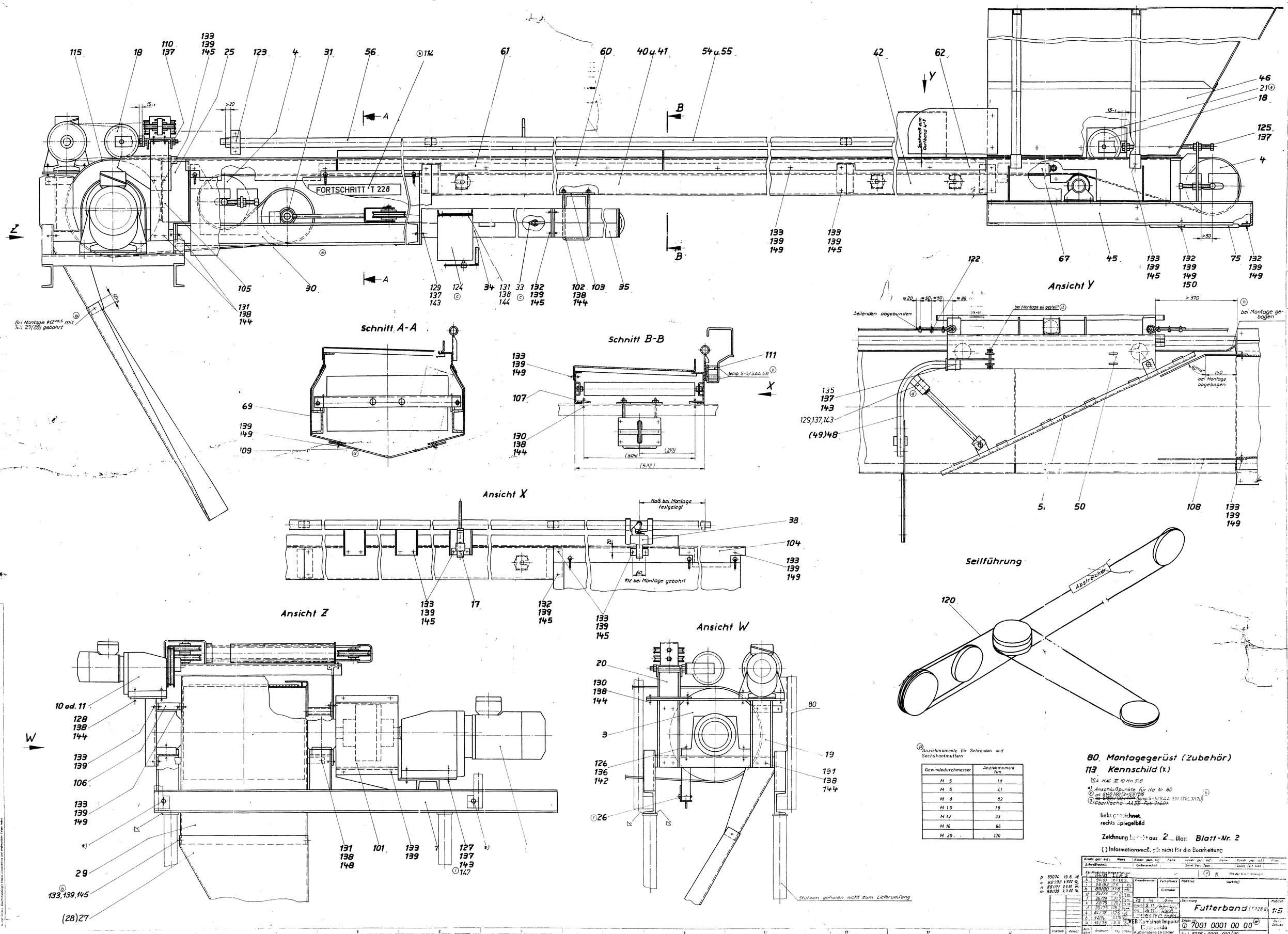

Ⓟ Anziehmomente für Schrauben und Sechskantmuttern

Gewindedurchmesser	Anziehmoment Nm
M 5	1,8
M 6	4,1
M 8	8,2
M 10	19
M 12	33
M 16	66
M 20	130

80 Montagegerüst (Zubehör)

113 Kennschild (k)

⊠4 MAG II 10 Mn Si8

*) Anschlußpunkte für lfd Nr. 80

ⓗ as S140/60 (2×G) 1716

ⓖ ~~as S1504/120 (0214~~ (temp S-5/SAA 531 (TGL 31171))

~~Oberfläche AADD FeN 21601~~

links gezeichnet,
rechts Spiegelbild

Zeichnung besteht aus 2 Blatt Blatt-Nr. 2

( ) Informationsmaß, gilt nicht für die Bearbeitung

Konstr. gepr. auf	Name	Konstr. gepr. auf	Name	Konstr. gepr. auf	Name	Konstr. gepr. auf	Name
Schweißtechnik		Gießereimaß		Sonst. Fert. Tech.		Spanz. Fert. Tech.	

Für Produktion freigegeben am 14/1/81 1.4.81

k	90/83	10.1.83	
l	86/82	7.6	
h	89/80	17.8	wb
g	25/79	21.2	
f	26/79	21.2	
e	22/79	20.2	
d	20/79	16.2	
c	84/78	12.6	
b	42/76	5.5.76	
a	15/76	3.3	

Ausgabe	Änderung	Tag	Name
p	89074	19.6.	
o	88098	17.11	
n	88071	7.7.11	
m	88039	7.7.11	

Freiwelleinsatz | Fertigmaße | Rohmaße | Halbzeug | Werkstoff

Zeichnung	Maßstab
Futterband (T228 B)	1:5

VEB Kombinat Impulse Elsterwerda Außenstelle Dresden

Zeichn.-Nr. ⓘ 7001 0001 00 00 ⓐ

Ers.f. 8228 - 0000 000/00

Hohmeß | Abmeß